ZWC10336XXX

Mutternsprenger

Nut splitter

Standardausführung
Standard design

- Kraft bis zu 500 kN
- Mutterngröße von M16 bis M39
- Max. Betriebsdruck 700 bar
- Mutternhärte bis 44 HRC
- Automatischer Kolbenrückhub
- Schneidmesser austauschbar als Verschleißteil

- Force up to 500 kN
- Nut size starting from M16 to M39
- Max. working pressure 700 bar
- Nuts hardness up to 44 HRC
- Automatic piston return stroke
- Blades exchangeable as a wear part

Optionen
Options

- Oberflächen chemisch vernickelt, geschwärzt oder lackiert
- Rost- und säurebeständige Ausführung
- Verschiedene Bauformen für Anschlussnippel
- Winkeldrehanschluss
- Schutzkappen

- Surfaces Nickel plated, blackened or painted
- Corrosion and acid resistant design
- Different designs for the fast coupling nipple
- Rotatable right-angle connector
- Protection cap

AS Tech

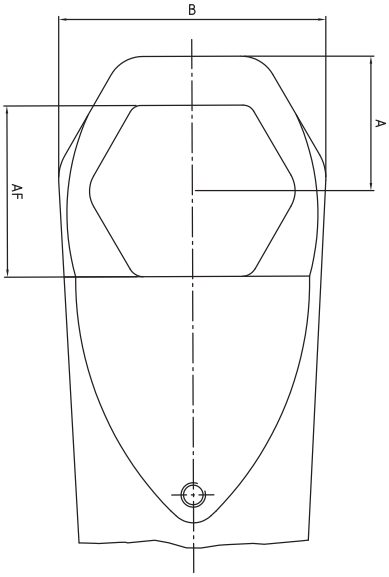

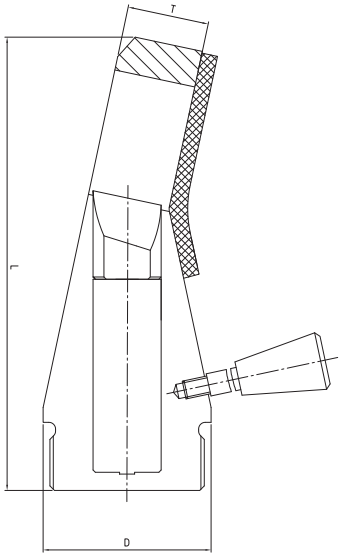

Mutternsprenger

Der Mutternsprenger eignet sich zum sprengen bzw. trennen von Sechskanntmuttern, welche an Bolzenverbindungen festsitzen oder sich nicht mehr drehen lassen. Dieses Werkzeug wird vorwiegend zu Wartungsarbeiten an Rohrleitungen und Flanschen, an Stahl- und Offshore Konstruktionen sowie im Anlagenbau eingesetzt.

Nut splitter

The nut splitter is used to cut hexagonal nuts that are stuck or jammed against the studs. This tool is mainly used for maintenance work on pipe lines and flanges, in the steel construction, offshore construction, in the plant construction and much more.

Weitere Größen auf Anfrage.
Other sizes on request.

Meißelwerkzeug
Chisel tool

Typ Type	Mutterngröße Nut Size	Kraft Force	Sechskanntmutter Hexagon nut (DIN 934)							
		F	D	L	T	A	B	SW/AF	Gewicht Weight
ZWC10336001	M16-M22	22	74	181	32	32	67	40	3,3
ZWC10336002	M22-M27	22	74	192	34	39	74	49	3,6
ZWC10336003	M27-M33	22	74	200	36	44	88	56	3,9
ZWC10336004	M33-M39	50	110	216	41	53	100	66	4,5
		kN	mm	mm	mm	mm	mm	mm	kg

Zylinder
Cylinder

Typ Type	Mutterngröße Nut Size	Kraft Force				
		F	D	L	Hub Stroke	Gewicht Weight
HWC10336001	M16-M33	22	80	157	24	4,3
HWC10336002	M33-M39	50	116	157	24	6,3
		kN	mm	mm	mm	mm

Irrtum und technische Änderungen vorbehalten. Urheberrechtsschutz nach DIN 34 / Subject to change and correction. Copyright protection according to DIN 34

AS Tech Industrie- und Spannhydraulik GmbH
Leopold-Hoesch-Str. 7-5 | D52511- Geilenkirchen | Phone: 0 - 202 48 51 24 49+ | Fax: 125 - 202 48 51 24 49+ | E-Mail: info@astech-hydraulik.com | Web: www.astech-hydraulik.com